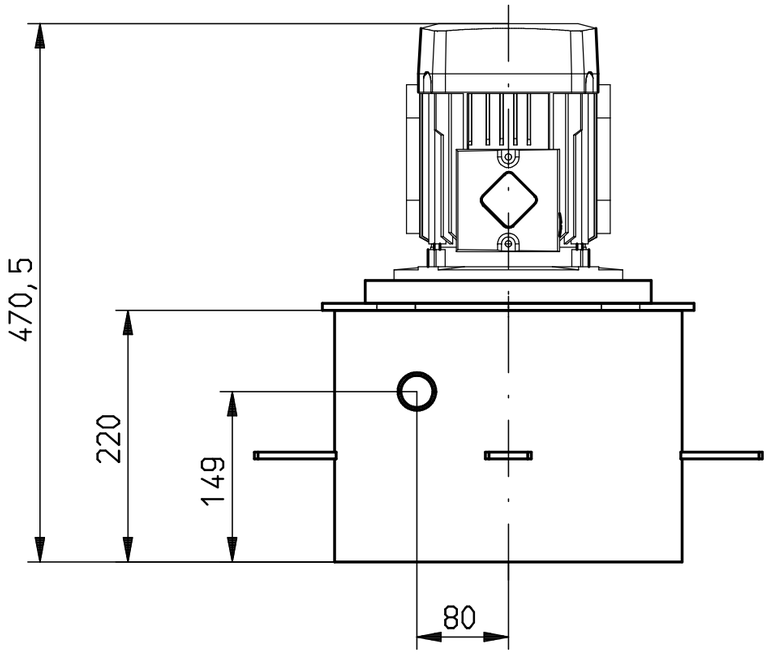

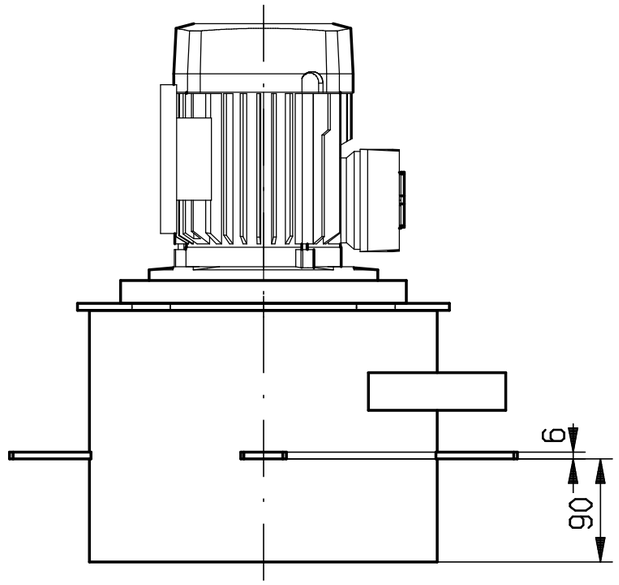

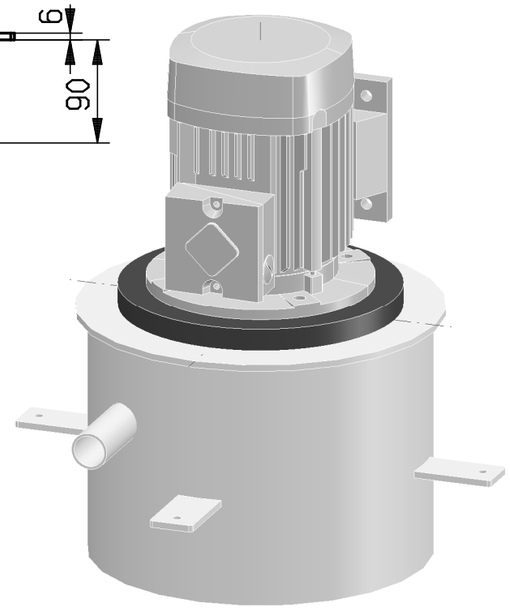

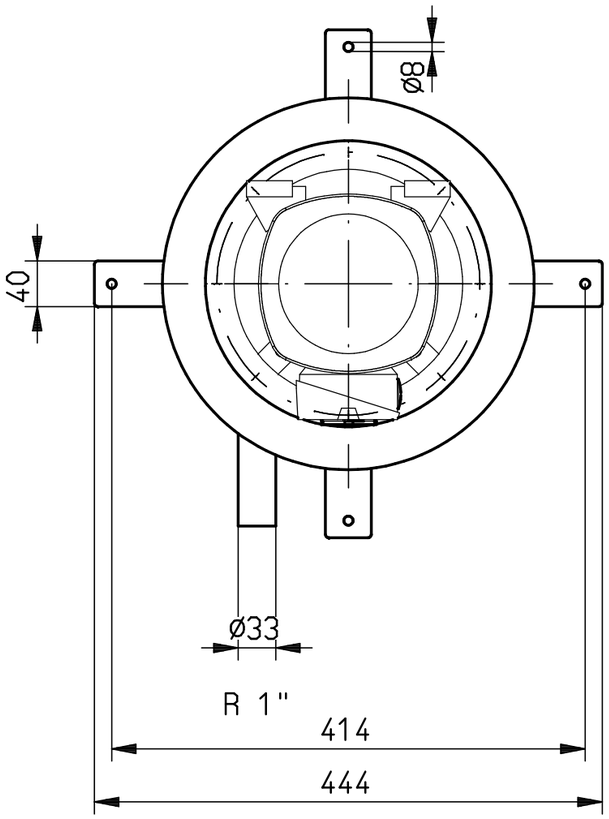

Elektro Lama							Maßstab:	Gewicht:
					Datum	Name	EWL 500/1000	
				Bearb.	08.02.2016			
				Gepr.				
				Norm				
				CAD:				
				St Walburg/Ulten I-39016				Blatt 1 Bl.
Zust.	Änderung	Datum	Name	Urspr.			Ers. f.:	Ers. d.:

08.02.2016